RUCK®

FÜR FUSS UND PFLEGE

Καρέκλα περιποίησης ποδιών **SINA**

ΟΔΗΓΙΕΣ ΧΡΗΣΗΣ

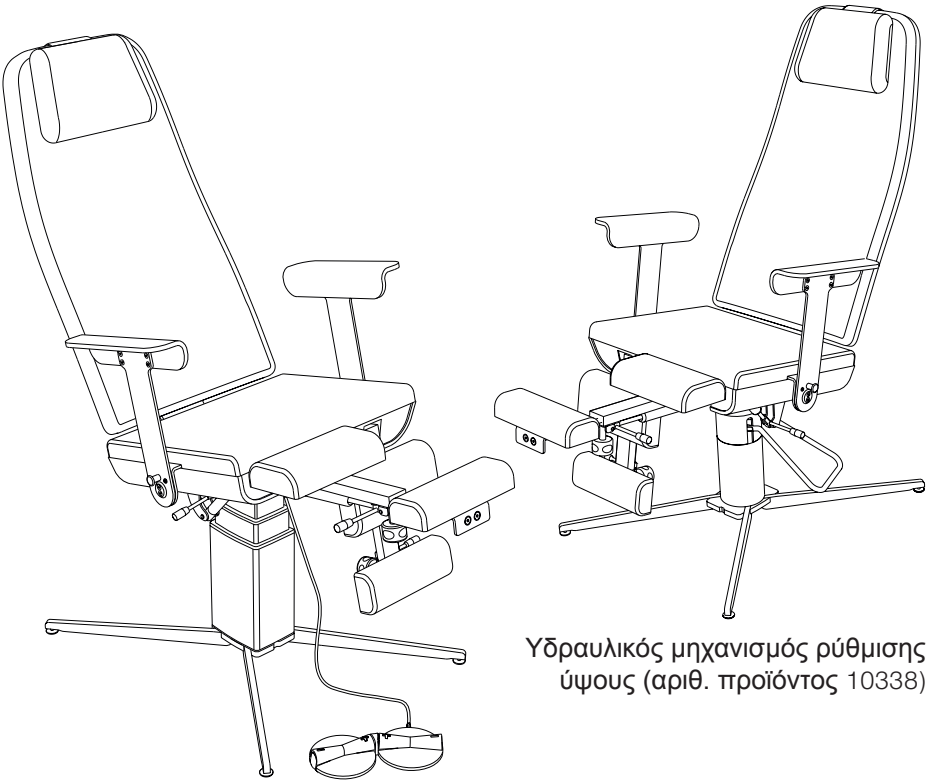

Υδραυλικός μηχανισμός ρύθμισης ύψους (αριθ. προϊόντος 10338)

Ηλεκτρικός μηχανισμός ρύθμισης ύψους (αριθ. προϊόντος 10337)

el

8001016 | Οδηγίες χρήσης Καρέκλα περιποίησης ποδιών **SINA** | Αναθ. **01**
Ημερομηνία αναθεώρησης 1**9.08.2020**

CE

Καρέκλα περιποίησης ποδιών **SINA**

- Diese Gebrauchsanweisung können Sie in weiteren Sprachen unter nachfolgendem Link herunterladen oder telefonisch anfordern.
- Tämän käyttöohjeen voitte ladata useilla eri kielillä seuraavasta linkistä tai pyytää tietoja puhelimitse.
- Puede descargar este manual en diferentes idiomas en el siguiente enlace o bien solicitarlo por teléfono.
- Instrukcje te mogą być pobierane w innych językach pod poniższym linkiem lub telefonicznie
- Tento návod je také k dispozici v jiných jazycích. Použijte prosím následující odkaz ke stažení návodu nebo si je vyžádejte telefonicky.
- Šo lietošanas instrukciju citās valodās iespējams lejuplādēt zemāk norādītajā saitē vai pieprasīt telefoniski.
- This manual is also available in other languages. Please use the following link to download the manual or request it on the phone.
- Questo manuale è disponibile anche in altre lingua. Lo si può scaricare utilizzando il seguente link o richiederlo per telefono.
- 此說明書另有提供其他國家語言，請點擊此連結下載檔案，或透過電話詢問下載亦可。
- Navodila za uporabo lahko v številnih jezikih pridobite na sledeči povezavi ali naročite prek telefona
- Acest manual este disponibil si in alte versiuni de limba. Accesati link-ul urmator pentru a descarca manualul sau il puteti solicita telefonic.
- Вы можете загрузить руководства по эксплуатации на других языках кликнув на ссылку или запросив по телефону.
- Τις οδηγίες χρήσεως μπορείτε να τις βρείτε και σε άλλες γλώσσες, πατώντας στο παρακάτω link για να τις κατεβάσετε ή να τις ζητήσετε τηλεφωνικώς.
- U kunt de gebruiksaanwijzing in diverse talen downloaden onder de volgende link. Ook kunt u deze telefonisch aanvragen.
- Ce manuel d'utilisation est disponible aussi en autre langues. Veuillez utiliser le lien suivant pour le télécharger ou demandez-le par téléphone.
- Bu kullanım kılavuzunu farklı dillerdede aşağıdaki bağlantıdan indirebilir yada telefon ile istiyebilirsiniz.
- Atsisiųskite instrukcija lietuvių kalbą paspaudę šią nuorodą, arba paskambinę telefonu.
- A használati útmutatót magyar nyelven a következő linkről tudja tölteni, vagy kérheti telefonon.
- ופלטב ,ותוא שקבל וא אבה קנילב תופסוו תופשב הלעפהה תוארוה תא דיוהל לכות.
- 여러 언어로 된 본 사용설명서를 다음 링크에서 다운로드하시거나 전화로 요청하실 수 있습니다.
- Hægt er að sækja þessar notkunarleiðbeiningar á öðrum tungumálum með eftirfarandi tengli eða panta þær símleiðis
- Ezen kezelési útmutató további nyelveken a következő linken keresztül tölthető le, vagy telefonon megkérhető
- この取扱説明書はその他の言語でも以下のリンクでダウンロードしていただくことが可能です。またはお電 話でお問い合わせいただければご案内申し上げます。
- Denne brugsanvisning kan du downloade på flere sprog på efterfølgende link eller bestille telefonisk
- Denna bruksanvisning på andra språk kan du antingen ladda ned från följande länk eller beställa på telefon
- Цю інструкцію по експлуатації на інших мовах ви можете завантажити за нижчевказаним посиланням на сайт або запросити по телефону

1. www.hellmut-ruck.de
2. 10337 · 10338
3. ΛΗΨΗ ΑΡΧΕΙΩΝ

https://www.hellmut-ruck.de
10337

Κέντρο λήψης
Λήψη σημαντικών για εσάς εγγράφων.
....

HELLMUT RUCK GmbH | Daimlerstraße 23 | D-75305 Neuenbürg, Germany
Διαδίκτυο: **www.hellmut-ruck.de** | Τηλ: **+49 (0)7082. 944 20** | Φαξ: **+49 (0)7082. 944 22 22**

Πνευματικά δικαιώματα
© 2020 Hellmut Ruck GmbH. Με επιφύλαξη κάθε νόμιμου δικαιώματος. Δεν επιτρέπεται η αντιγραφή, η επεξεργασία, η αναπαραγωγή ή η μετάφραση του παρόντος εγγράφου χωρίς την προηγούμενη ρητή έγγραφη συγκατάθεση της Hellmut Ruck GmbH.

Η καρέκλα περιποίησης ποδιών SINA αποτελεί βασικό μοντέλο των πολυθρόνων θεραπείας της RUCK. Σταθερότητα, λειτουργικότητα, άνεση – αυτοί είναι οι αναπτυξιακοί στόχοι. Το ποιοτικό προϊόν που προκύπτει έχει πολλά καλά σχεδιασμένα κατασκευαστικά χαρακτηριστικά σε καλή τιμή.

Η καρέκλα περιποίησης ποδιών SINA διατίθεται σε δύο μοντέλα. Η καρέκλα περιποίησης ποδιών SINA με υδραυλικό μηχανισμό ρύθμισης ύψους (αριθ. προϊόντος 10338) διαθέτει μια αντλία λαδιού με χειρισμό με το πόδι για θεραπεία σε ύψος έως και 76 cm. Η καρέκλα περιποίησης ποδιών SINA με ηλεκτρικό μηχανισμό ρύθμισης ύψους (αριθ. προϊόντος 10337) λειτουργεί με έναν ηλεκτροκινούμενο μηχανισμό ρύθμισης ύψους για θεραπεία σε ύψος έως και 88 cm. Και τα δύο μοντέλα διαθέτουν σταθερή βάση σε σχήμα αστεριού, μεταβλητή κλίση έδρας καθίσματος, δυνατότητα περιστροφής και επεκτάσιμα στηρίγματα ποδιών.
Η καρέκλα περιποίησης ποδιών SINA με ηλεκτρικό μηχανισμό ρύθμισης ύψους, ως ιατροτεχνολογικό προϊόν κατηγορίας 1, ανταποκρίνεται και στις απαιτήσεις της ποδολογίας.

Οι παρούσες οδηγίες χρήσης αποτελούν αναπόσπαστο τμήμα του προϊόντος και πρέπει να διατηρούνται σε άμεση εγγύτητα. Διαβάστε προσεκτικά τις οδηγίες χρήσης πριν από τη θέση σε λειτουργία.

Οι καρέκλες περιποίησης ποδιών και οι πολυθρόνες θεραπείας μας κατασκευάζονται στη Γερμανία. Υποβάλλονται σε συνεχή έλεγχο ποιότητας. Αν δεν είστε ικανοποιημένοι κατά κάποιο τρόπο ή έχετε απορίες, απευθυνθείτε στο τμήμα εξυπηρέτησης πελατών μας.

Σας ευχαριστούμε για την εμπιστοσύνη που μας δείχνετε με την αγορά του προϊόντος και σας ευχόμαστε καλή απόλαυση κατά την καθημερινή σας εργασία.

HELLMUT RUCK GmbH σας

QUALITY SINCE MORE THAN 90 YEARS
WARRANTY 2 YEARS
MADE IN GERMANY
manufaktur RUCK

SINA με ηλεκτρικό μηχανισμό ρύθμισης ύψους (αριθ. προϊόντος 10337)

Ιατροτεχνολογικό προϊόν κατηγορίας I

ΠΕΡΙΓΡΑΦΗ ΠΡΟΪΟΝΤΟΣ **6**

ΣΥΝΤΟΜΟΓΡΑΦΙΕΣ ΚΑΙ ΣΥΜΒΟΛΑ **10**

ΥΠΟΔΕΙΞΕΙΣ ΑΣΦΑΛΕΙΑΣ **11**

ΓΕΝΙΚΑ **14**

ΠΕΡΙΕΧΟΜΕΝΟ ΠΑΡΑΔΟΣΗΣ **15**

ΘΕΣΗ ΣΕ ΛΕΙΤΟΥΡΓΙΑ **16**

ΣΗΜΑΝΤΙΚΟΙ ΟΡΟΙ ΧΡΗΣΗΣ **19**

ΧΕΙΡΙΣΜΟΣ **20**

ΚΙΝΗΣΗ ΜΗΧΑΝΙΣΜΟΥ ΡΥΘΜΙΣΗΣ ΥΨΟΥΣ ΚΑΙ ΚΛΙΣΗΣ ΚΑΘΙΣΜΑΤΟΣ 20
ΠΕΡΙΣΤΡΟΦΗ ΕΔΡΑΣ ΚΑΘΙΣΜΑΤΟΣ 22
ΠΕΡΙΣΤΡΟΦΗ ΜΠΡΑΤΣΩΝ ΚΑΘΙΣΜΑΤΟΣ ΠΡΟΣ ΤΑ ΚΑΤΩ 23
ΚΛΙΣΗ ΣΤΗΡΙΓΜΑΤΟΣ ΠΟΔΙΟΥ 24
ΑΝΟΙΓΜΑ ΚΑΙ ΚΛΕΙΣΙΜΟ ΣΤΗΡΙΓΜΑΤΟΣ ΑΚΡΟΥ ΠΟΔΙΟΥ 25

ΣΥΝΤΗΡΗΣΗ, ΚΑΘΑΡΙΣΜΟΣ ΚΑΙ ΑΠΟΛΥΜΑΝΣΗ **26**

ΑΝΤΑΛΛΑΚΤΙΚΑ **29**

ΔΙΑΘΕΣΗ **29**

ΤΕΧΝΙΚΑ ΣΤΟΙΧΕΙΑ | ΘΕΣΕΙΣ ΘΕΡΑΠΕΙΑΣ **30**

ΕΓΓΥΗΣΗ **32**

ΠΕΡΙΒΑΛΛΟΝΤΙΚΕΣ ΣΥΝΘΗΚΕΣ **33**

ΥΠΟΔΕΙΞΕΙΣ ΑΣΦΑΛΕΙΑΣ **34**

ΗΛΕΚΤΡΟΜΑΓΝΗΤΙΚΗ ΣΥΜΒΑΤΟΤΗΤΑ **35**

ΔΗΛΩΣΗ ΓΙΑ ΤΙΣ ΠΑΡΟΥΣΕΣ ΟΔΗΓΙΕΣ ΧΡΗΣΗΣ

· Hellmut Ruck GmbH διατηρεί όλα τα δικαιώματα να τροποποιήσει και να συμπληρώσει τις παρούσες οδηγίες χρήσης. Η Hellmut Ruck GmbH κατέβαλε σημαντικές προσπάθειες, ώστε να απαλλάξει τις οδηγίες χρήσης από τυχόν ανακρίβειες και παραλείψεις. Αν παρατηρήσετε κάποιο λάθος ή κάποια ανακρίβεια, παρακαλούμε να μας ενημερώσετε. Εντούτοις, η Hellmut Ruck GmbH δεν φέρει καμία ευθύνη για τυχόν λάθη στις παρούσες οδηγίες χρήσης καθώς επίσης για τις επακόλουθες ζημιές, οι οποίες προκύπτουν από τη διάθεση των παρουσών οδηγιών χρήσης ή τον χειρισμό καθ' εαυτό κατά τη χρήση του προϊόντος.

Δεν επιτρέπεται η μεταβίβαση και η συμπλήρωση των παρουσών οδηγιών χρήσης, εκτός αν αυτό εγκριθεί ρητά από τη Hellmut Ruck GmbH.

ΠΕΡΙΓΡΑΦΗ ΠΡΟΪΟΝΤΟΣ | ΕΜΠΡΟΣΘΙΑ ΟΨΗ ΚΑΡΕΚΛΑΣ ΠΕΡΙΠΟΙΗΣΗΣ ΠΟΔΙΩΝ SINA ΜΕ ΗΛΕΚΤΡΙΚΟ ΜΗΧΑΝΙΣΜΟ ΡΥΘΜΙΣΗΣ ΥΨΟΥΣ

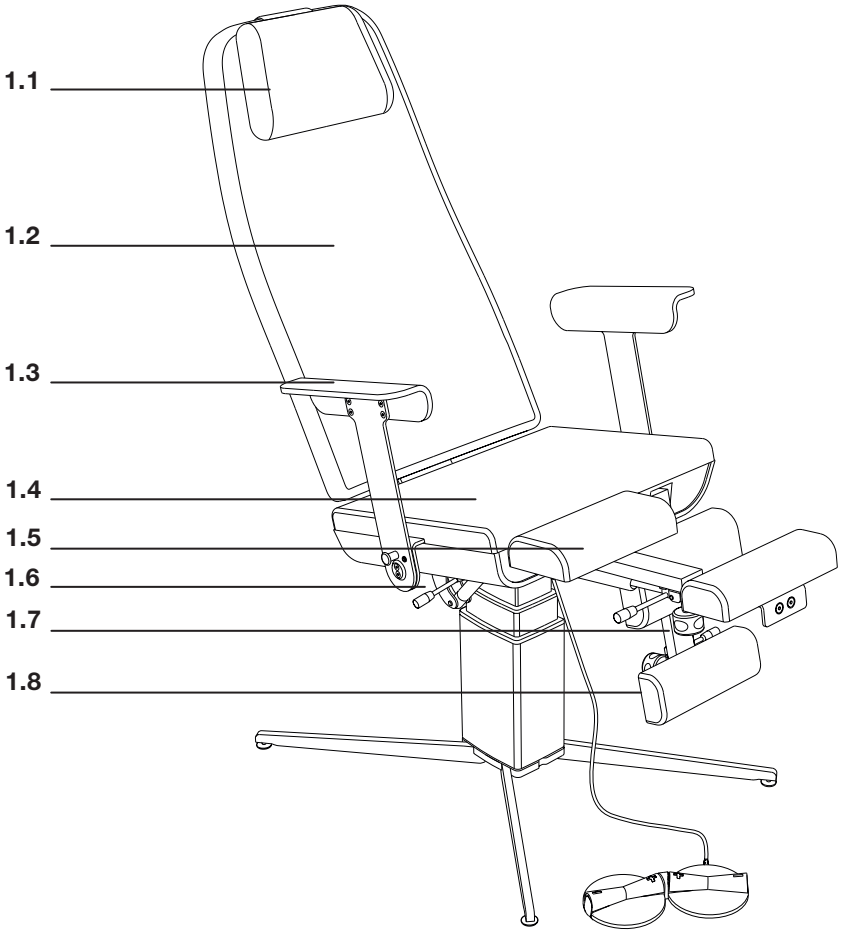

1.1	ΚΥΛΙΝΔΡΙΚΟ ΜΑΞΙΛΑΡΙ ΑΥΧΝΑ	**1.6**	ΜΟΧΛΟΣ ΧΕΙΡΙΣΜΟΥ ΓΙΑ ΠΕΡΙΣΤΡΟΦΗ
1.2	ΜΑΞΙΛΑΡΙ ΠΛΑΤΗΣ	**1.7**	ΧΕΙΡΟΣΤΡΟΦΑΛΟΣ ΓΙΑ ΣΤΗΡΙΓΜΑ ΑΚΡΟΥ ΠΟΔΙΟΥ
1.3	ΜΠΡΑΤΣΟ ΚΑΘΙΣΜΑΤΟΣ	**1.8**	ΣΤΗΡΙΓΜΑ ΑΚΡΟΥ ΠΟΔΙΟΥ
1.4	ΜΑΞΙΛΑΡΙ ΒΑΣΗΣ ΚΑΘΙΣΜΑΤΟΣ		
1.5	ΣΤΗΡΙΓΜΑ ΚΝΗΜΗΣ		

ΠΕΡΙΓΡΑΦΗ ΠΡΟΪΟΝΤΟΣ | ΟΠΙΣΘΙΑ ΟΨΗ ΚΑΡΕΚΛΑΣ ΠΕΡΙΠΟΙΗΣΗΣ ΠΟΔΙΩΝ SINA ΜΕ ΗΛΕΚΤΡΙΚΟ ΜΗΧΑΝΙΣΜΟ ΡΥΘΜΙΣΗΣ ΥΨΟΥΣ

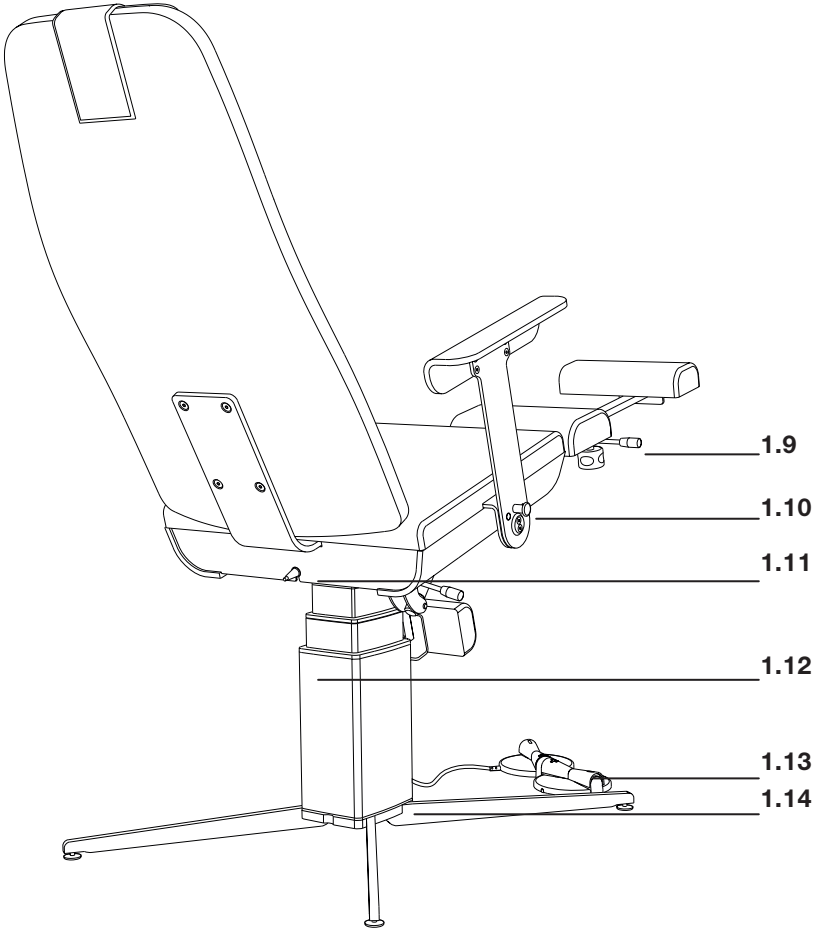

1.9	ΜΟΧΛΟΣ ΧΕΙΡΙΣΜΟΥ ΓΙΑ ΣΤΗΡΙΓΜΑ ΠΟΔΙΟΥ	**1.12**	ΗΛΕΚΤΡΙΚΟΣ ΜΗΧΑΝΙΣΜΟΣ ΡΥΘΜΙΣΗΣ ΥΨΟΥΣ
1.10	ΔΙΑΤΑΞΗ ΑΣΦΑΛΙΣΗΣ ΓΙΑ ΜΠΡΑΤΣΟ ΚΑΘΙΣΜΑΤΟΣ	**1.13**	ΔΙΑΚΟΠΤΗΣ ΠΟΔΙΟΥ
1.11	ΕΞΟΔΟΣ ΚΑΛΩΔΙΟΥ ΤΡΟΦΟΔΟΣΙΑΣ	**1.14**	ΒΑΣΗ

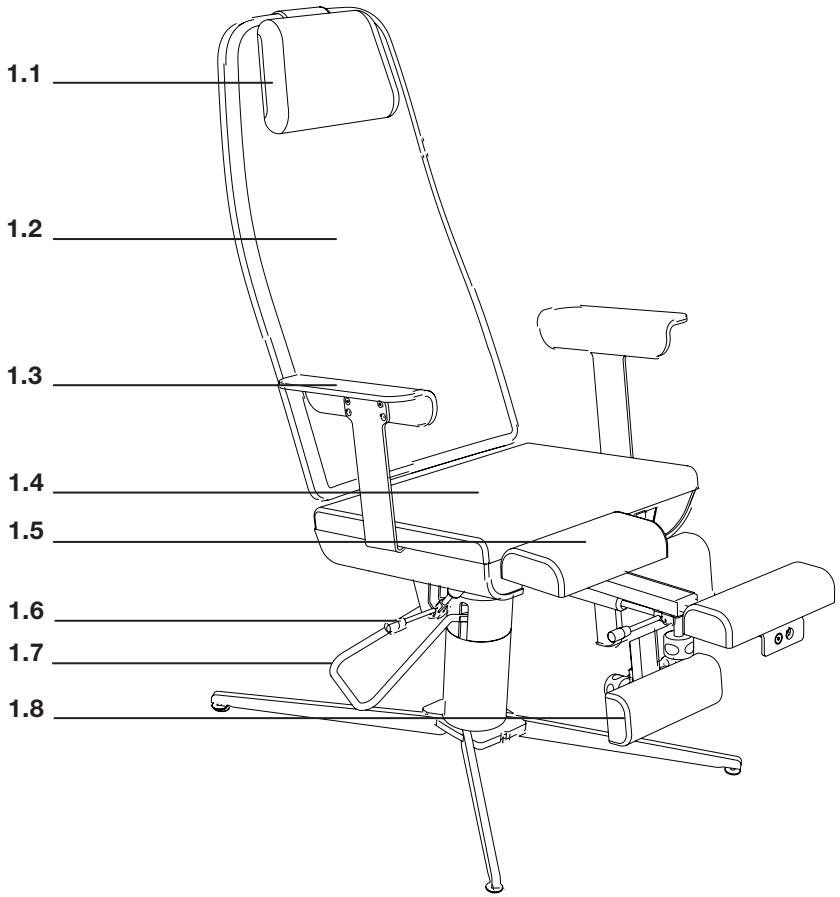

1.1	ΚΥΛΙΝΔΡΙΚΟ ΜΑΞΙΛΑΡΙ ΑΥΧΕΝΑ	**1.6**	ΜΟΧΛΟΣ ΧΕΙΡΙΣΜΟΥ ΓΙΑ ΚΛΙΣΗ ΚΑΘΙΣΜΑΤΟΣ
1.2	ΜΑΞΙΛΑΡΙ ΠΛΑΤΗΣ	**1.7**	ΜΟΧΛΟΣ ΑΝΤΛΙΑΣ ΡΥΘΜΙΣΗΣ ΥΨΟΥΣ ΚΑΙ ΠΕΡΙΣΤΡΟΦΗΣ
1.3	ΜΠΡΑΤΣΟ ΚΑΘΙΣΜΑΤΟΣ	**1.8**	ΣΤΗΡΙΓΜΑ ΑΚΡΟΥ ΠΟΔΙΟΥ
1.4	ΜΑΞΙΛΑΡΙ ΒΑΣΗΣ ΚΑΘΙΣΜΑΤΟΣ		
1.5	ΣΤΗΡΙΓΜΑ ΚΝΗΜΗΣ		

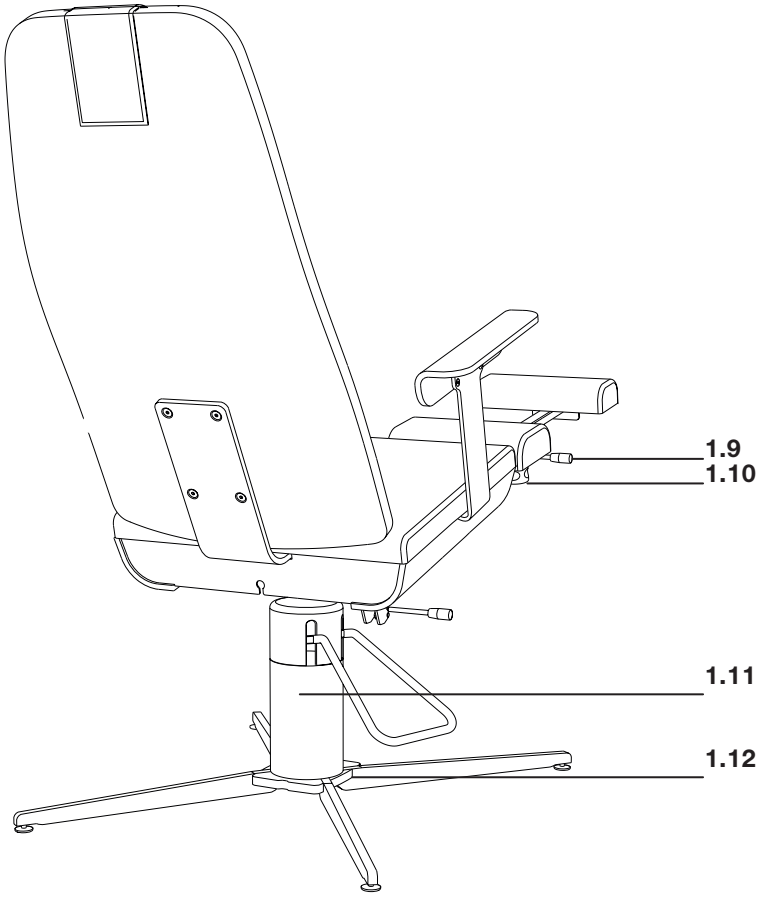

1.9	ΜΟΧΛΟΣ ΧΕΙΡΙΣΜΟΥ ΓΙΑ ΣΤΗΡΙΓΜΑ ΠΟΔΙΟΥ	**1.11**	ΥΔΡΑΥΛΙΚΟΣ ΜΗΧΑΝΙΣΜΟΣ ΡΥΘΜΙΣΗΣ ΥΨΟΥΣ
1.10	ΧΕΙΡΟΣΤΡΟΦΑΛΟΣ ΓΙΑ ΣΤΗΡΙΓΜΑ ΑΚΡΟΥ ΠΟΔΙΟΥ	**1.12**	ΒΑΣΗ

ΣΥΝΤΟΜΟΓΡΑΦΙΕΣ ΚΑΙ ΣΥΜΒΟΛΑ

Αυτό το σύμβολο επισημαίνει κίνδυνο για τους ανθρώπους ή το προϊόν. Οι οδηγίες που επισημαίνει πρέπει να τηρούνται οπωσδήποτε.

Αυτό το σύμβολο επισημαίνει χρήσιμες υποδείξεις. Στην προκειμένη περίπτωση, δίνονται επιπλέον πληροφορίες για το προϊόν και τον χειρισμό του.

Συσκευή κατηγορίας προστασίας II
(με προστατευτική μόνωση)

Προσοχή στην υπόδειξη διάθεσης!

Εξάρτημα εφαρμογής τύπου B

Ημερομηνία κατασκευής

Σήμανση συμμόρφωσης CE

Οδηγίες χρήσης χρήσης!

Ο κατασκευαστής δεν ευθύνεται για ζημιές που μπορούν να προκληθούν από χρήση διαφορετική από την προβλεπόμενη ή μη τήρηση των υποδείξεων ασφαλείας και των προειδοποιήσεων.

Γενικές υποδείξεις ασφαλείας

Η καρέκλα περιποίησης ποδιών SINA έχει κατασκευαστεί σύμφωνα με την τρέχουσα τεχνολογία και τους αναγνωρισμένους κανονισμούς ασφαλείας και πρότυπα. Κάθε καρέκλα θεραπείας ελέγχεται ως προς τη λειτουργία και την ασφάλειά της πριν την παράδοση και το σχετικό πιστοποιητικό ελέγχου είναι στερεωμένο πάνω σ' αυτή. Ο εσφαλμένος χειρισμός ή η κακή χρήση μπορεί να θέσει σε κίνδυνο:

- την υγεία του χρήστη και/ή του ασθενή
- την καρέκλα θεραπείας και τα άλλα περιουσιακά στοιχεία του χειριστή
- την αποτελεσματική λειτουργία της καρέκλας περιποίησης ποδιών
- Όλα τα άτομα που σχετίζονται με την εγκατάσταση, τη θέση σε λειτουργία, τον χειρισμό, τη συντήρηση και επισκευή του εξοπλισμού πρέπει να:

- είναι κατάλληλα εκπαιδευμένα,
- έχουν άμεση πρόσβαση στις παρούσες οδηγίες χρήσης, να τις έχουν κατανοήσει και να τις τηρούν προσεκτικά.

Δεν επιτρέπεται σε καμία περίπτωση ο χειρισμός των καρεκλών περιποίησης ποδιών από μη εξουσιοδοτημένα και εκπαιδευμένα άτομα.

Τήρηση του διατάγματος για τους χειριστές ιατροτεχνολογικών προϊόντων (MPBetrV).

Ο χειριστής πρέπει να καθοδηγεί τον χρήστη, να καθιστά προσιτές τις οδηγίες χρήσης και να βεβαιώνεται (επαληθευμένα) ότι το περιεχόμενό τους έχει διαβαστεί και κατανοηθεί.

Κίνδυνοι από ηλεκτρικό ρεύμα
Κίνδυνος από ηλεκτρικό ρεύμα μπορεί να προκύψει από: εσφαλμένες εργασίες συντήρησης στο τροφοδοτικό ισχύος, χρήση «ΜΗ ΓΝΗΣΙΩΝ ΑΝΤΑΛΛΑΚΤΙΚΩΝ» στην περιοχή τροφοδοσίας ισχύος, μη αφαίρεση του βύσματος τροφοδοσίας κατά τις εργασίες συντήρησης, σύγκρουση, βλάβη του καλωδίου τροφοδοσίας. Οι εργασίες συντήρησης πρέπει να εκτελούνται μόνο από εξουσιοδοτημένο εξειδικευμένο προσωπικό.
Εάν δεν χρησιμοποιείται η καρέκλα περιποίησης ποδιών, το βύσμα τροφοδοσίας πρέπει να είναι οπωσδήποτε αποσυνδεδεμένο από την πρίζα. Σε καμία περίπτωση δεν επιτρέπεται η ρύθμιση της καρέκλας περιποίησης ποδιών, εφόσον βρίσκονται άτομα στην περιοχή κίνησης της καρέκλας.
Ενδέχεται να προκύψουν παρεμβολές με άλλες ηλεκτρικές συσκευές.

Διατάξεις ασφαλείας
Ασφάλειες και επενδύσεις έχουν ενσωματωθεί για την προστασία του ασθενή και του χρήστη. Δεν επιτρέπεται η αφαίρεση, η τροποποίηση ή η αποφυγή τους.

ΔΙΑΠΙΣΤΩΜΕΝΑ ΕΛΑΤΤΩΜΑΤΑ ΠΡΕΠΕΙ ΝΑ ΕΞΑΛΕΙΦΟΝΤΑΙ ΑΜΕΣΩΣ! Επικοινωνήστε το συντομότερο δυνατόν με το τμήμα τεχνικής εξυπηρέτησης της RUCK:
Τηλ. 07082. 944 22 55

Υποδείξεις συντήρησης και ασφάλειας
Οι προβλεπόμενες εργασίες συντήρησης, όπως αναφέρεται στην παράγραφο «ΣΥΝΤΗΡΗΣΗ» στη σελίδα 26, πρέπει να διενεργούνται απαραιτήτως.

ΣΕ ΠΕΡΙΠΤΩΣΗ ΜΗ ΣΥΜΜΟΡΦΩΣΗΣ ΕΠΑΠΕΙΛΕΙΤΑΙ ΑΠΩΛΕΙΑ ΤΗΣ ΕΓΓΥΗΣΗΣ ΚΑΙ ΑΠΟΠΟΙΗΣΗ ΕΥΘΥΝΗΣ!

Καθημερινοί έλεγχοι λειτουργίας
Πριν από κάθε θεραπεία πρέπει να διενεργούνται οι ακόλουθοι έλεγχοι:

- Έλεγχος λειτουργικότητας όλων των ηλεκτρικών ρυθμιζόμενων μερών, όπως η ρύθμιση πλάτης και ύψους, μέσω του διακόπτη ποδιού.
- Γενικός οπτικός έλεγχος

ΣΕ ΠΕΡΙΠΤΩΣΗ ΜΗ ΣΥΜΜΟΡΦΩΣΗΣ ΕΠΑΠΕΙΛΕΙΤΑΙ ΑΠΩΛΕΙΑ ΤΗΣ ΕΓΓΥΗΣΗΣ ΚΑΙ ΑΠΟΠΟΙΗΣΗ ΕΥΘΥΝΗΣ!

Διαπίστωση πρώτης βλάβης
Σε περίπτωση που αντιληφθείτε ότι ο χειρισμός δεν εξασφαλίζεται πλέον πλήρως ή αν διαπιστώσετε βλάβες στο καλώδιο τροφοδοσίας ή σε άλλα καλώδια, παρακαλούμε να αποσυνδέσετε το βύσμα τροφοδοσίας και να επιτρέψετε σε ένα καταρτισμένο εξειδικευμένο προσωπικό να αντικαταστήσει τα ελαττωματικά καλώδια. Επικοινωνήστε το συντομότερο δυνατόν με το τμήμα τεχνικής εξυπηρέτησης της RUCK: Τηλ. 07082. 944 22 55

Κίνδυνος έκρηξης!
Η λειτουργία της καρέκλας περιποίησης ποδιών σε εκρήξιμους χώρους ενδέχεται να προκαλέσει έκρηξη.

Προβλεπόμενη χρήση
Η καρέκλα περιποίησης ποδιών προορίζεται για την τοποθέτηση του πελάτη σε καθιστή θέση κατά τη διάρκεια μιας θεραπείας υπό επίβλεψη (μέγιστο 6-7 ώρες). Το ύψος και η κλίση καθίσματος μπορεί να ρυθμιστεί αδιαβάθμητα μηχανοκίνητα (καρέκλα περιποίησης ποδιών SINA με ηλεκτρικό μηχανισμό ρύθμισης ύψους) ή υδραυλικά (καρέκλα περιποίησης ποδιών SINA με υδραυλικό μηχανισμό ρύθμισης ύψους).

Καρέκλα περιποίησης ποδιών SINA με ηλεκτρικό μηχανισμό ρύθμισης ύψους:
Η καρέκλα περιποίησης ποδιών SINA με ηλεκτρικό μηχανισμό ρύθμισης ύψους έχει σχεδιαστεί για τη χρήση σε ινστιτούτα ποδολογίας, περιποίησης ποδιών, σε ιατρεία ορθοπεδικής και σε κέντρα έκτακτης ανάγκης για τη θεραπεία ποδιών σε διαβητικούς.

Καρέκλα περιποίησης ποδιών SINA με υδραυλικό μηχανισμό ρύθμισης ύψους:
Η καρέκλα περιποίησης ποδιών SINA με υδραυλικό μηχανισμό ρύθμισης ύψους έχει σχεδιαστεί για τη χρήση σε ινστιτούτα ποδολογίας, περιποίησης ποδιών, σχεδίασης νυχιών, αισθητικής, ευεξίας, σε ιατρεία ορθοπεδικής και σε κέντρα έκτακτης ανάγκης για τη θεραπεία ποδιών σε διαβητικούς.

ΟΠΟΙΑΔΗΠΟΤΕ ΑΛΛΗ ΧΡΗΣΗ ΔΕΝ ΕΙΝΑΙ ΕΝΔΕΔΕΙΓΜΕΝΗ!

Η καρέκλα περιποίησης ποδιών μπορεί να χρησιμοποιηθεί μόνο από ένα άτομο βάρους έως και 150 kg. Σε καμία περίπτωση δεν επιτρέπεται η ταυτόχρονη χρήση της καρέκλας περιποίησης ποδιών από δύο ή περισσότερα άτομα.

Δεν επιτρέπεται η αναδιάταξη, η τροποποίηση ή η προσάρτηση πρόσθετου εξοπλισμού διαφορετικού από αυτόν που έχει παραδοθεί από τον κατασκευαστή. Εξαιρέσεις μπορούν να υπάρξουν μόνο κατόπιν έγγραφης συγκατάθεσης του κατασκευαστή.

Κατά την επισκευή πρέπει να χρησιμοποιούνται μόνο γνήσια ανταλλακτικά.

ΣΕ ΠΕΡΙΠΤΩΣΗ ΜΗ ΣΥΜΜΟΡΦΩΣΗΣ ΕΠΑΠΕΙΛΕΙΤΑΙ ΑΠΩΛΕΙΑ ΤΗΣ ΕΓΓΥΗΣΗΣ ΚΑΙ ΑΠΟΠΟΙΗΣΗ ΕΥΘΥΝΗΣ!

Στην ενδεδειγμένη χρήση περιλαμβάνεται επίσης η τήρηση όλων των οδηγιών, των υποδείξεων ασφαλείας και των διατάξεων των παρουσών οδηγιών χρήσης.

ΠΕΡΙΕΧΟΜΕΝΟ ΠΑΡΑΔΟΣΗΣ
Παρακαλούμε ελέγξτε την πληρότητα της παράδοσης.

1. Καρέκλα περιποίησης ποδιών SINA
2. Κυλινδρικό μαξιλάρι αυχένα
3. Διακόπτης ποδιού FS320, LINAK
   (μόνο για την καρέκλα περιποίησης ποδιών SINA με ηλεκτρικό μηχανισμό ρύθμισης ύψους, αριθ. προϊόντος 10337)
4. 2 εργαλεία για τη ρύθμιση της βάσης
5. Οδηγίες χρήσης

ΜΕΤΑΦΟΡΑ | ΑΠΟΣΥΣΚΕΥΑΣΙΑ | ΑΠΟΘΗΚΕΥΣΗ
Η καρέκλα περιποίησης ποδιών παραδίδεται και αποθηκεύεται προσωρινά εντός του κουτιού μεταφοράς.
Για περισσότερες πληροφορίες σχετικά με τις περιβαλλοντικές συνθήκες κατά τη λειτουργία, την αποθήκευση και τη μεταφορά, ανατρέξτε στη σελίδα 37.

Ελέγξτε πριν από τη θέση σε λειτουργία, αν η τάση τροφοδοσίας συμπίπτει με την τάση τροφοδοσίας και τη συχνότητα που αναγράφεται στην πινακίδα στοιχείων (στη βάση στήριξης). Η καρέκλα περιποίησης ποδιών μπορεί να συνδεθεί με το εσωκλειόμενο καλώδιο τροφοδοσίας (μήκος καλωδίου 2 m) σε οποιαδήποτε πρίζα Schuko.

Συσκευασία
Η συσκευασία προστατεύει το προϊόν από ζημίες μεταφοράς. Τα υλικά της συσκευασίας επιλέχθηκαν με γνώμονα τη φιλικότητά τους προς το περιβάλλον και τη διάθεσή τους ως απορρίμματα και είναι ανακυκλώσιμα.

ΣΥΝΑΡΜΟΛΟΓΗΣΗ ΜΑΞΙΛΑΡΙΟΥ ΠΛΑΤΗΣ

[1] Σηκώστε το πίσω μέρος του μαξιλαριού βάσης καθίσματος προς τα πάνω.
[2] Στη συνέχεια, σπρώξτε το μαξιλάρι βάσης καθίσματος προς τα εμπρός έξω από την αγκύρωσή του.

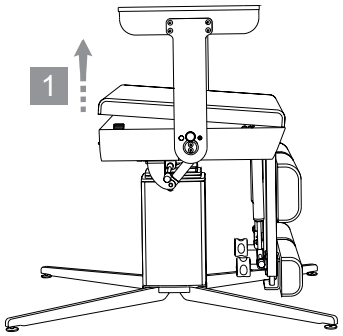

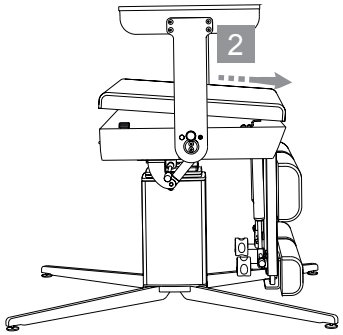

[3] Συναρμολογήστε τώρα την πλάτη καθίσματος με τις τέσσερις εσωκλειό μενες βίδες Torx, σφίξτε τις βίδες καλά (περ. 25 Nm).
[4] Εισαγάγετε το μαξιλάρι βάσης καθίσματος πλήρως μέσα στην αγκύρωσή του.
[5] Πιέστε το μαξιλάρι βάσης καθίσματος πάνω στην καρέκλα περιποίησης ποδιών.

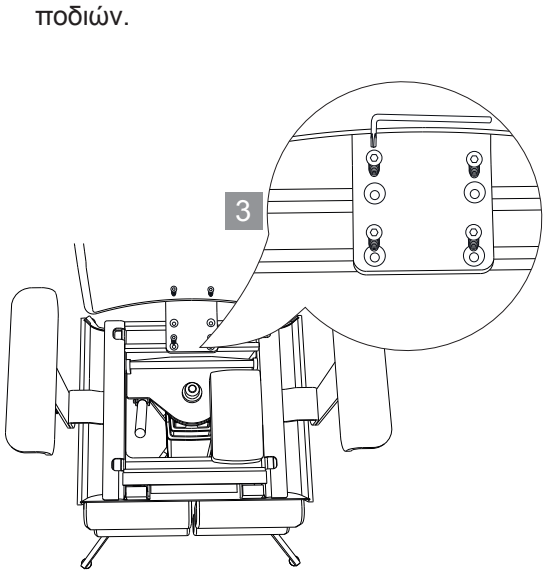

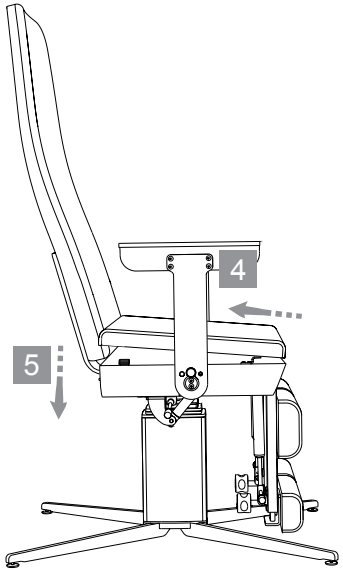

ΠΑΡΑΔΕΙΓΜΑ ΜΕΤΑΦΟΡΑΣ

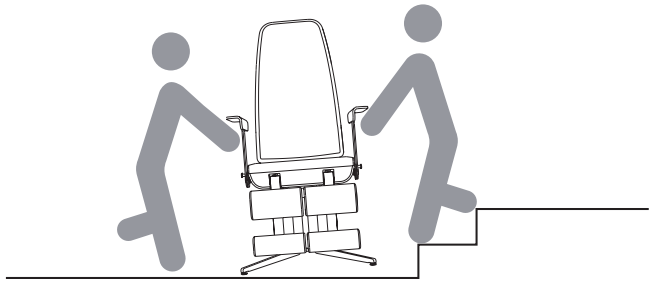

ΑΝΤΙΣΤΑΘΜΙΣΗ ΑΝΙΣΟΠΕΔΟΥ ΕΔΑΦΟΥΣ

Για να επιτύχετε την καλύτερη δυνατή σταθεροποίηση της καρέκλας περιποίησης ποδιών, μπορείτε να αντισταθμίσετε το ανισόπεδο έδαφος με τη βοήθεια των πλακών έδρασης ρυθμιζόμενου ύψους.
Για να ρυθμίσετε το ύψος των πλακών έδρασης, προβείτε στα εξής:

[1] Ρυθμίστε τις πλάκες έδρασης με το εσωκλειόμενο εργαλείο κατά τέτοιο τρόπο, ώστε να καθίσουν καλά πάνω στο δάπεδο.

[2] Στη συνέχεια, σφίξτε το ασφαλιστικό περικόχλιο, για να στερεώσετε τη θέση των πλακών έδρασης.

⚠ Για να εξασφαλιστεί η ασφαλή σταθεροποίηση της καρέκλας περιποίησης ποδιών, μην περιστρέφετε το σπείρωμα των πλακών έδρασης αυξάνοντας το ύψος τους πάνω από 1 cm έξω από τη βάση.

Κίνδυνος σύνθλιψης καλωδίου τροφοδοσίας
Μη στέκεστε και μην περνάτε πάνω από το καλώδιο τροφοδοσίας (κίνδυνος σύνθλιψης, κίνδυνος από ηλεκτρικό ρεύμα), το καλώδιο του διακόπτη ποδιού ή το καλώδιο του διακόπτη χεριού σε περίπτωση που κρέμεται ή μην τοποθετείτε αντικείμενα πάνω σ' αυτά (κίνδυνος σύνθλιψης, διαταραχή λειτουργίας).

Κίνδυνος παραπατήματος
Τοποθετήστε το καλώδιο τροφοδοσίας και τον διακόπτη ποδιού, ούτως ώστε να αποφευχθεί ο κίνδυνος παραπατήματος.

Κίνδυνοι από ηλεκτρικό ρεύμα
Το καλώδιο τροφοδοσίας και το καλώδιο του διακόπτη ποδιού δεν επιτρέπεται να έρχονται σε επαφή με τα κινούμενα μέρη, καθώς υπάρχει κίνδυνος σύνθλιψης και/ή κίνδυνος ηλεκτροπληξίας.

Προσβασιμότητα του βύσματος τροφοδοσίας
Πρέπει να διασφαλίζεται πάντοτε η προσβασιμότητα του βύσματος τροφοδοσίας για την αποσύνδεσή του από την παροχή ηλεκτρικού ρεύματος σε περίπτωση έκτακτης ανάγκης.

Σχέδιο τοποθέτησης | Απαίτηση χώρου
Είναι ιδιαίτερα σημαντικό να διασφαλιστεί ότι η καρέκλα περιποίησης ποδιών είναι τοποθετημένη έχοντας αρκετή απόσταση από τον τοίχο, ώστε να επιτρέπεται η ελεύθερη κίνηση της πλάτης από την καθιστή θέση μέχρι τη μέγιστη κλίση της προς τα πίσω.

•οποθέτηση καρέκλας περιποίησης ποδιών
Τοποθετήστε την καρέκλα περιποίησης ποδιών διατηρώντας αρκετή απόσταση από τον τοίχο, ώστε κατά τη μέγιστη κλίση του καθίσματος προς τα πίσω να μην ακουμπά η πλάτη καθίσματος στον τοίχο.
Η καρέκλα περιποίησης ποδιών πρέπει να απέχει από τον τοίχο τόσο, ώστε κατά την κλίση του καθίσματος προς την καθιστή θέση να μην κολλάει η πλάτη καθίσματος πάνω στην ποδιά παραθύρου ή σε άλλα αντικείμενα (η πλάτη καθίσματος μπορεί να υποστεί ζημία).

Αν εμποδίζεται η προς τα κάτω κίνηση της πλάτης της καρέκλας περιποίησης ποδιών από ένα αντικείμενο, η άτρακτος του κινητήρα εξακολουθεί να λειτουργεί.
Αποτέλεσμα: Αν απομακρυνθεί το αντικείμενο, η πλάτη κινείται προς τα κάτω μέχρι τη διακοπή λειτουργίας της ατράκτου. Ο κινητήρας μπορεί να υποστεί βλάβες και ο ασθενής να τρομάξει ή να τραυματιστεί.

Μπράτσα καθίσματος, πλάτη καθίσματος
Μην κάθεστε πάνω στα μπράτσα καθίσματος ή στην κορυφή της πλάτης καθίσματος. Τα μπράτσα καθίσματος πρέπει να χρησιμοποιούνται μόνο για τη στήριξη των βραχιόνων. Οποιουδήποτε άλλου είδους χρήση δεν επιτρέπεται. (κίνδυνος πτώσης και τραυματισμού).
Το ωφέλιμο φορτίο ανέρχεται σε 20 kg.

Φορτίο
Η καρέκλα περιποίησης ποδιών μπορεί να χρησιμοποιηθεί μόνο από ένα άτομο βάρους έως και 150 kg (συμπερ. του μαξιλαριού καθίσματος). Σε καμία περίπτωση δεν επιτρέπεται η ταυτόχρονη χρήση της καρέκλας θεραπείας ποδιών από δύο ή περισσότερα άτομα (κίνδυνος πτώσης, θραύσης και τραυματισμού).

Κινούμενα μέρη
Μην αγγίζετε τα κινούμενη μέρη (μηχανισμός). Ενδέχεται να προκύψουν σοβαροί τραυματισμοί. Το μαξιλάρι αποτελεί μέρος της καρέκλας περιποίησης ποδιών.

Γενική υπόδειξη
Ο καθημερινός έλεγχος λειτουργίας, συμπεριλαμβανομένου του ελέγχου όλων των κινήσεων, περιγράφεται στην παράγραφο «Χειρισμός» στη σελίδα 20 και επ.

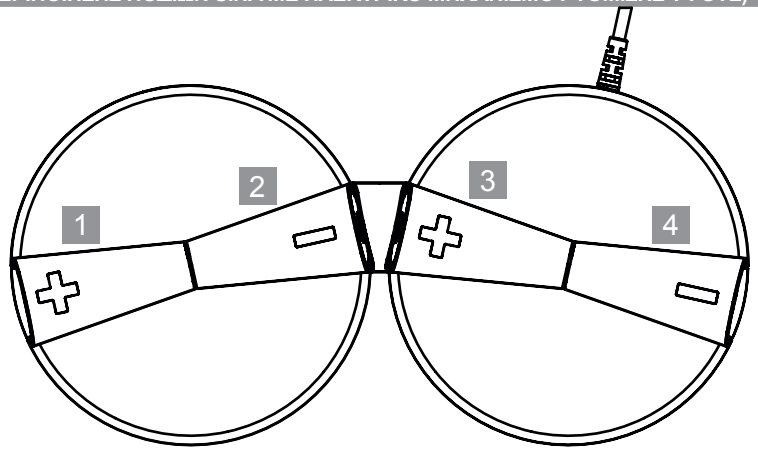

1 2

•ΥΘΜΙΣΗ ΥΨΟΥΣ
Πατήστε το κουμπί [1] για να κινήσετε τον μηχανισμό ρύθμισης ύψους προς τα πάνω. Η κίνηση προς την αντίθετη κατεύθυνση επιτυγχάνεται πατώντας το κουμπί [2]. Με αυτό τον τρόπο, ο μηχανισμός ρύθμισης ύψους κινείται προς τα κάτω.

3 4

ΡΥΘΜΙΣΗ ΚΛΙΣΗΣ ΚΑΘΙΣΜΑΤΟΣ
Πατήστε το κουμπί [3] και η έδρα και η πλάτη καθίσματος κινούνται προς τα πίσω. Η κίνηση προς την αντίθετη κατεύθυνση επιτυγχάνεται πατώντας το κουμπί [4]. Με αυτό τον τρόπο, η έδρα και η πλάτη καθίσματος επανέρχονται σε όρθια θέση.

⚠ Μην πατάτε τον διακόπτη ποδιού με όλο το σωματικό βάρος σας, καθώς αυτό μπορεί να προκαλέσει ζημίες στα κουμπιά!

⚠ Μην ξεπλένετε με τρεχούμενο νερό ή μη βυθίζετε σε νερό τον διακόπτη ποδιού. Αυτό μπορεί να οδηγήσει σε απώλεια λειτουργικότητας!

ΚΑΘΑΡΙΣΜΟΣ
Ο διακόπτης ποδιού της καρέκλας περιποίησης ποδιών προστατεύεται έναντι της εισχώρησης σκόνης και υγρασίας σύμφωνα με τον τύπο προστασίας IP X6. Για τον καθαρισμό και την απολύμανση, χρησιμοποιείτε τα απολυμαντικά μαντηλάκια επιφανειών της RUCK, ιατροτεχνολογικό προϊόν, χωρίς αλκοόλη (αριθ. προϊόντος 2967002, αριθ. προϊόντος 2967102 ή αριθ. προϊόντος 2967202).
Λάβετε υπόψη τον χρόνο δράσης όπως αναγράφεται στα απολυμαντικά μαντηλάκια επιφανειών.

1 2

ΡΥΘΜΙΣΗ ΥΨΟΥΣ
[1] Για να κινήσετε τον μηχανισμό ρύθμισης ύψους προς τα πάνω, πιέστε αρκετές φορές τον μοχλό της υδραυλικής αντλίας προς τα κάτω μέχρι να επιτύχετε το επιθυμητό ύψος.

[2] Για να χαμηλώσετε τον μηχανισμό ρύθμισης ύψους, πιέστε τον μοχλό της υδραυλικής αντλίας εντελώς προς τα κάτω και κρατήστε τον πατημένο μέχρι να χαμηλώσει η καρέκλα περιποίησης στο επιθυμητό ύψος.

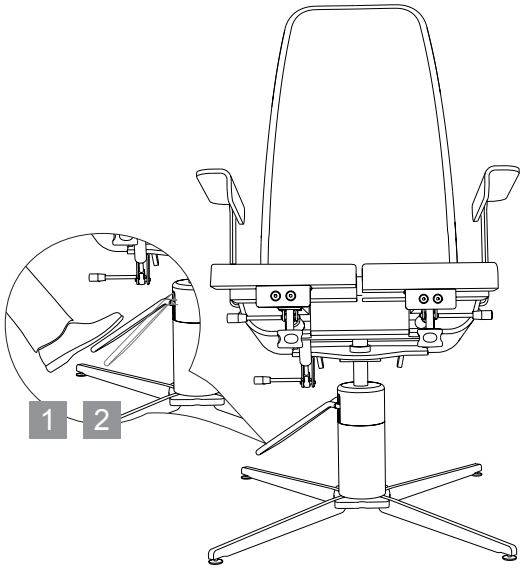

3

ΡΥΘΜΙΣΗ ΚΛΙΣΗΣ ΚΑΘΙΣΜΑΤΟΣ
Πιέστε τον μοχλό απελευθέρωσης προς το ελατήριο αερίου για να επιτρέψετε την ελεύθερη περιστροφή της έδρας και πλάτης καθίσματος. Αν αφήσετε τον μοχλό απελευθέρωσης, θα διατηρηθεί η τρέχουσα γωνία κλίσης.

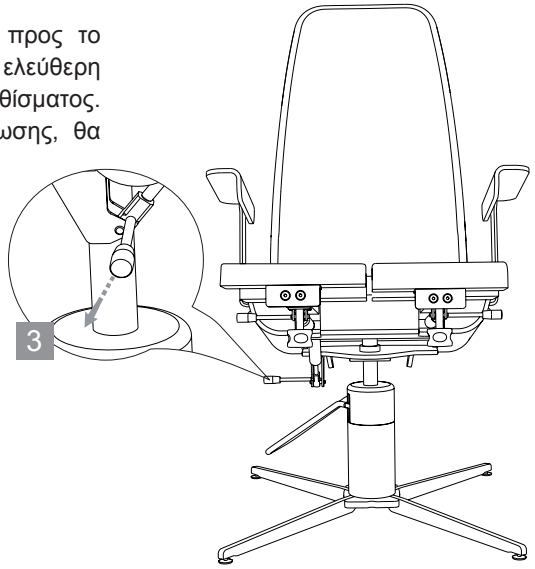

ΠΕΡΙΣΤΡΟΦΗ ΕΔΡΑΣ ΚΑΘΙΣΜΑΤΟΣ (καρέκλα περιποίησης ποδιών **SINA** με ηλεκτρικό μηχανισμό ρύθμισης ύψους)

Η έδρα καθίσματος της καρέκλας περιποίησης ποδιών SINA (ηλεκτρικός μηχανισμός ρύθμισης ύψους) μπορεί να περιστραφεί κατά 90° από τη θέση ανάβασης και προς τις δύο κατευθύνσεις. Για να περιστρέψετε την έδρα καθίσματος, τραβήξτε προς τα έξω τον μοχλό χειρισμού. Με αυτό τον τρόπο, απελευθερώνεται ο μηχανισμός ασφάλισης και η έδρα καθίσματος μπορεί να περιστραφεί στην επιθυμητή θέση.

Όταν αφήσετε τον μοχλό χειρισμού, η περιστροφή σταθεροποιείται αυτόματα μόλις η έδρα καθίσματος έρθει στη θέση ανάβασης.

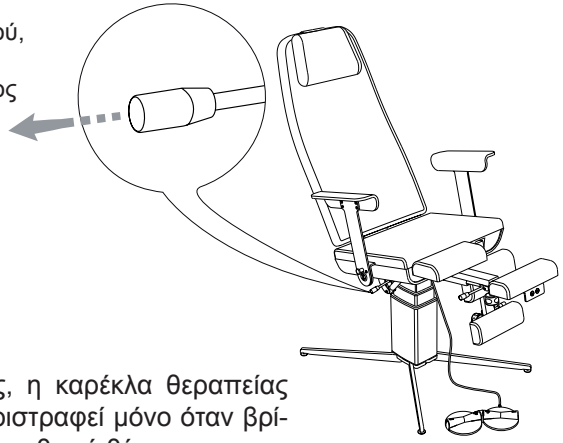

Για λόγους ασφάλειας, η καρέκλα θεραπείας ποδιών μπορεί να περιστραφεί μόνο όταν βρίσκεται σε χαμηλωμένη καθιστή θέση.

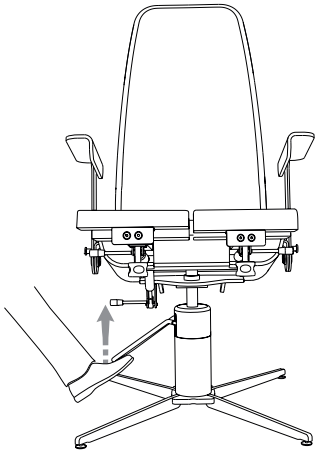

ΠΕΡΙΣΤΡΟΦΗ ΕΔΡΑΣ ΚΑΘΙΣΜΑΤΟΣ
(Καρέκλα περιποίησης ποδιών **SINA** με υδραυλικό μηχανισμό ρύθμισης ύψους)

Η έδρα καθίσματος της καρέκλας περιποίησης ποδιών SINA (υδραυλικός μηχανισμός ρύθμισης ύψους) μπορεί να περιστραφεί ελεύθερα κατά 360° όταν βρίσκεται στην αρχική θέση. Για τη σταθεροποίηση της περιστρεφόμενης έδρας καθίσματος, τραβήξτε τον μοχλό της υδραυλικής αντλίας προς τα πάνω. Η έδρα καθίσματος μπορεί να σταθεροποιηθεί σε οποιαδήποτε θέση. Για να απασφαλίσετε το σημείο σταθεροποίησης, πιέστε τον μοχλό της υδραυλικής αντλίας ελαφρώς προς τα κάτω.

ΠΕΡΙΣΤΡΟΦΗ ΜΠΡΑΤΣΟΥ ΚΑΘΙΣΜΑΤΟΣ

Συνιστάται η ανάβαση και η κατάβαση των ασθενών από το πλάι. Κατ' αυτό τον τρόπο, οι ασθενείς δεν θα πατήσουν πάνω στα απορρίμματα που έπεσαν κατά τη διάρκεια της θεραπείας.
Για την πλευρική ανάβαση πρέπει να περιστραφεί το μπράτσο καθίσματος προς τα πίσω.

Για τον σκοπό αυτό, τραβήξτε τον μηχανισμό ασφάλισης του μπράτσου καθίσματος προς τα έξω. Στη συνέχεια, μπορεί να περιστραφεί το μπράτσο καθίσματος προς τα πίσω. Για να επαναφερθεί το μπράτσο καθίσματος στην αρχική του θέση, περιστρέψτε το προς τα εμπρός μέχρι να ακουστεί ότι κούμπωσε στον μηχανισμό ασφάλισ··.

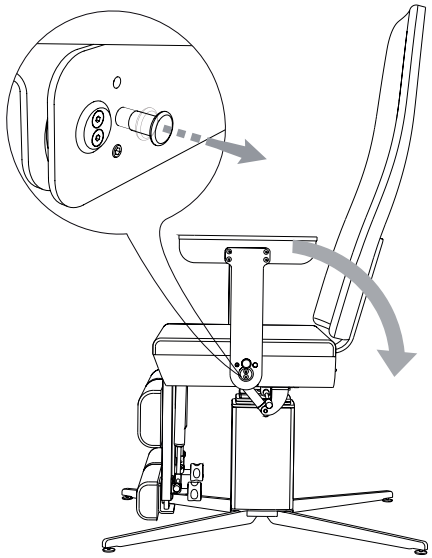

ΚΛΙΣΗ ΣΤΗΡΙΓΜΑΤΟΣ ΠΟΔΙΩΝ

Για να μη χρειάζεται να σηκώνετε οι ίδιοι το συνολικό βάρος του ποδιού των πελατών σας, ελατήρια πεπιεσμένου αέρα υψηλής απόδοσης συμβάλλουν στη διευκόλυνσή σας. Για να ρυθμίσετε το στήριγμα ποδιού, πιέστε τον μοχλό χειρισμού [1] και επιλέξτε την επιθυμητή θέση [2]. Μόλις αφήσετε τον μοχλό χειρισμού, η θέση σταθεροποιείται με ασφάλεια από τα ελατήρια πεπιεσμένου αέρα.

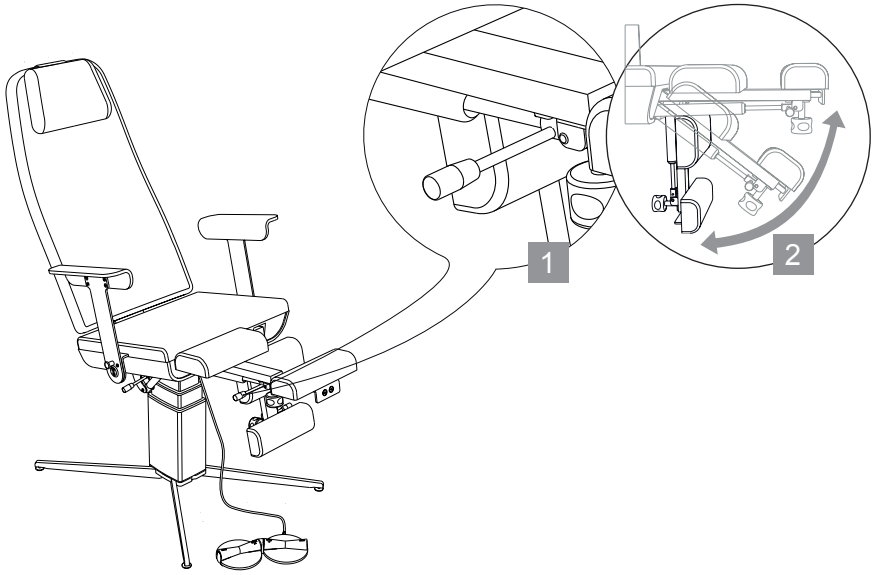

Κίνδυνος τραυματισμού
Αν ο μηχανισμός ρύθμισης ύψους κινείται προς τα κάτω με προεκτεινόμενο στήριγμα άκρου ποδιού και χαμηλωμένο στήριγμα ποδιού, μπορεί το στήριγμα άκρου ποδιού να ακουμπήσει στο δάπεδο. Αυτό μπορεί να οδηγήσει σε τραυματισμό του χρήστη ή σε ζημιά της καρέκλας περιποίησης ποδιών.

ΑΝΟΙΓΜΑ ΚΑΙ ΚΛΕΙΣΙΜΟ ΣΤΗΡΙΓΜΑΤΟΣ ΑΚΡΟΥ ΠΟΔΙΟΥ

Ξεβιδώστε τον χειροστρόφαλο [1]. Στη συνέχεια, τραβήξτε το στήριγμα άκρου ποδιού [2] στην επιθυμητή θέση και σφίξτε ξανά τον χειροστρόφαλο [3].

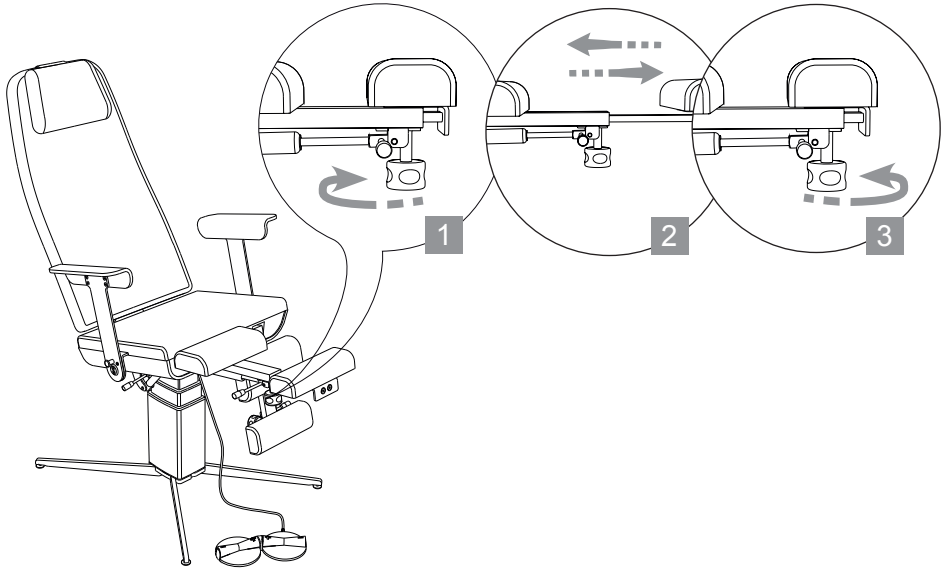

Κίνδυνος τραυματισμού
Αν ο μηχανισμός ρύθμισης ύψους κινείται προς τα κάτω με προεκτεινόμενο στήριγμα άκρου ποδιού και χαμηλωμένο στήριγμα ποδιού, μπορεί το στήριγμα άκρου ποδιού να ακουμπήσει στο δάπεδο. Αυτό μπορεί να οδηγήσει σε τραυματισμό του χρήστη ή σε ζημιά της καρέκλας περιποίησης ποδιών.

Συντήρηση
Για τη διαρκή διασφάλιση της ασφαλούς και κανονικής λειτουργίας, πρέπει να πραγματοποιείται συντήρηση της καρέκλας περιποίησης ποδιών SINA με ηλεκτρικό μηχανισμό ρύθμισης ύψους (ιατροτεχνολογικό προϊόν) από το τμήμα τεχνικής εξυπηρέτησης της RUCK το αργότερο μετά από 24 μήνες. Στο πλαίσιο της συντήρησης εκτελείται επίσης ένας ηλεκτρολογικός έλεγχος ασφάλειας κατά το πρότυπο DIN EN 62353.
Για τον σκοπό αυτό, επικοινωνήστε με το τμήμα τεχνικής εξυπηρέτησης της RUCK.

ΤΜΗΜΑ ΤΕΧΝΙΚΗΣ ΕΞΥΠΗΡΕ-
ΤΗΣΗΣ ΤΗΣ **RUCK**

HELLMUT RUCK GmbH
Daimlerstraße 23
D-75305 Neuenbürg
Τηλ: +49 (0)7082. 944 22 55
Φαξ: +49 (0)7082. 944 22 59
E-mail: service@hellmut-ruck.de
Διαδίκτυο: **www.hellmut-ruck.de**

Εκτέλεση εργασιών συντήρησης και επισκευής
Οι εργασίες συντήρησης και επισκευής μπορούν να εκτελούνται μόνο από εξειδικευμένο προσωπικό εξουσιοδοτημένο από τον κατασκευαστή.

Σε περίπτωση μη συμμόρφωσης ή μη εκπλήρωσης όλων των αναφερόμενων σημείων ακυρώνεται κάθε αξίωση εγγύησης και ευθύνης τόσο για υλικές ζημίες όσο για σωματικές βλάβες.

Πρέπει να χρησιμοποιούνται αποκλειστικά γνήσια ανταλλακτικά.

Κίνδυνος ζημίας από εσφαλμένη περιποίηση της δερματίνης και των συνθετικών επιφανειών

Απολυμαίνετε τις επιφάνειες επαφής μετά από κάθε θεραπεία με τα απολυμαντικά μαντηλάκια επιφανειών της RUCK, ιατροτεχνολογικό προϊόν, χωρίς αλκοόλη (αριθ. προϊόντος 2967002, αριθ. προϊόντος 2967102 ή αριθ. προϊόντος 2967202). Συμβουλή: Χρησιμοποιείτε καλύμματα μίας χρήσης για την αποφυγή της άμεσης επαφής του δέρματος (οι σωματικές λιπαρές ουσίες και ο ιδρώτας είναι μερικές φορές αρκετά επιθετικά) με τις συνθετικές επιφάνειες και για επιπλέον προστασία.

Καθαρίστε καλά τις συνθετικές επιφάνειες με ένα υγρό πανί και με το καθαριστικό και το περιποιητικό συνθετικών επιφανειών της RUCK (αριθ. προϊόντος 2947001). Λάβετε υπόψη τον χρόνο δράσης του απολυμαντικού όπως αναγράφεται στην ετικέτα προϊόντος.

Κίνδυνος ζημίας από εσφαλμένη περιποίηση της δερματίνης και των ξύλινων επιφανειών. Μη χρησιμοποιείτε συμπυκνωμένα απολυμαντικά, διαλυτικά και καθαριστικά μέσα ή αλκοολούχα υγρά (>50% περιεκτικότητα σε αλκοόλη). Μη χρησιμοποιείτε απολυμαντικά σπρέι.

Βεβαιωθείτε ότι τα σκεύη καθαρισμού που χρησιμοποιείτε είναι καθαρά. Αν ανόργανα υπολείμματα όπως σωματίδια άμμου και σκόνης αποθηκευτούν στα καθαριστικά μέσα, αυτό μπορεί να οδηγήσει στην καταστροφή της επιφάνειας. Μη χρησιμοποιείτε λειαντικά μέσα, όπως λειαντικό γαλάκτωμα, καθαριστικά σφουγγάρια ή άλλα παρόμοια τα οποία ενδέχεται να περιέχουν λειαντικά σωματίδια. Υπολείμματα από διαρρέοντα υγρά πρέπει να απομακρύνονται αμέσως από τις επιφάνειες με ένα απαλό πανί.

Για απαλό καθαρισμό των επιφανειών, χρησιμοποιείτε ένα μαλακό βαμβακερό πανί ή το πανί μικροϊνών της RUCK που προστατεύει τις επιφάνειες (αριθ. προϊόντος 29616), το οποίο είναι επίσης κατάλληλο για ξύλινες επιφάνειες. Προσοχή: Άλλα καθαριστικά πανιά από συνθετικές ίνες μπορούν να έχουν λειαντική επίδραση και συνεπώς ενδέχεται να προκαλέσουν ζημίες στις επιφάνειες. Με την πάροδο του χρόνου ενδέχεται να προκύψουν μικρά σημάδια χρήσης στις επιφάνειες. Αυτά είναι περισσότερο ή λιγότερο εμφανή ανάλογα με το χρώμα και την πρόσπτωση του φωτός. Δεν επιφέρουν μείωση στην αξία χρήσης του προϊόντος, αλλά όπως άλλωστε συμβαίνει σε όλες τις επιφάνειες μακροχρόνια δεν μπορούν να αποφευχθούν λόγω της φθοράς που προκαλεί η καθημερινή χρήση. Κατά κανόνα, αποκλείονται από την εγγύηση λεκέδες ή ακαθαρσίες που έχουν προκληθεί από υγρά, τα οποία μπορούν να προκαλέσουν ζημίες στις επιφάνειες (όπως πρόπολη, λάδι τεϊόδεντρου, χλωριούχα καθαριστικά κ.α.).

Κίνδυνος μετάδοσης ασθενειών
Η ανεπαρκής απολύμανση μπορεί να οδηγήσει στη μετάδοση ασθενειών. Δώστε προσοχή στις απαιτήσεις του εθνικού αρμόδιου φορέα για την υγιεινή και την απολύμανση.

Απολυμαίνετε το προϊόν τακτικά (βλ. σελίδα 27).

ΑΝΤΑΛΛΑΚΤΙΚΑ

Για ανταλλακτικά, απευθυνθείτε στο τμήμα τεχνικής εξυπηρέτησης της RUCK.

Τηλέφωνο: +49 (0)7082. 944 22 55
Φαξ: +49 (0)7082. 944 22 59

E-mail: service@hellmut-ruck.de

ΔΙΑΘΕΣΗ

Περιβαλλοντικός κίνδυνος!

Η εσφαλμένη διάθεση ως απόρριμμα ενέχει κίνδυνο για το περιβάλλον μας.

Η καρέκλα περιποίησης ποδιών SINA πρέπει να παραδοθεί στο τέλος της διάρκειας ζωής της στα διαθέσιμα συστήματα επιστροφής και συλλογής!

Τα ελατήρια ατμού, πεπιεσμένου αέρα και αέρα έλξης υφίστανται πίεση. Δεν επιτρέπεται να ανοιχθούν ή να θερμανθούν. Διαθέτουν λάδι πλήρωσης, το οποίο πρέπει να διατεθεί ως απόρριμμα σύμφωνα με τον νόμο περί αποβλήτων.

Ύψος ανάβασης (α)	**56 cm**
Υψηλότερη θέση καθίσματος	88 cm
Υψηλότερη θέση στηρίγματος ποδιού (β)	**130 cm**
Πλάτος μαξιλαριού βάσης καθίσματος (γ)	56 cm
Πλάτος μαξιλαριού πλάτης καθίσματος (γ)	**56 cm**
Συνολικό πλάτος συμπερ. μπράτσων καθίσματος (δ)	77 cm
Συνολικό μήκος με συρόμενο στήριγμα άκρου ποδιού (ε)	**140 cm**
Συνολικό βάρος	**68 kg**
Μέγιστο φορτίο	150 kg
Τάση τροφοδοσία	**100 - 240 VAC, 50/60 Hz+/ +10%**
Ονομαστική ισχύς	270 VA
Τύπος προστασίας	**IP 20**
Κατηγορίας προστασίας	Κατηγορία 2
Διάρκεια ενεργοποίησης	**10% (= 2** λεπτά ΕΝΑΡΞΗ **/18** λεπτά ΠΑΥΣΗ**)**
Εγγύηση	2 έτη

Ηλεκτρομαγνητικές παρεμβολές

Δεν μπορεί να αποκλειστεί η πιθανότητα να προκύψουν ηλεκτρομαγνητικές παρεμβολές/επιδράσεις από τη χρήση επιπλέον ηλεκτρικών συσκευών.

Ύψος ανάβασης (α)	**56 cm**
Υψηλότερη θέση καθίσματος	76 cm
Υψηλότερη θέση στηρίγματος ποδιού (β)	**118 cm**
Πλάτος μαξιλαριού βάσης καθίσματος (γ)	56 cm
Πλάτος μαξιλαριού πλάτης καθίσματος (γ)	**56 cm**
Συνολικό πλάτος συμπερ. μπράτσων καθίσματος (δ)	77 cm
Συνολικό μήκος με συρόμενο στήριγμα άκρου ποδιού (ε)	**140 cm**
Συνολικό βάρος	69 kg
Μέγιστο φορτίο	**150 kg**
Εγγύηση	2 έτη

ΔΙΑΣΤΑΣΕΙΣ ΚΑΡΕΚΛΑΣ ΠΕΡΙΠΟΙΗΣΗΣ ΠΟΔΙΩΝ SINA ΜΕ ΗΛΕΚΤΡΙΚΟ ΚΑΙ ΥΔΡΑΥΛΙΚΟ ΜΗΧΑΝΙΣΜΟ ΡΥΘΜΙΣΗΣ ΥΨΟΥΣ

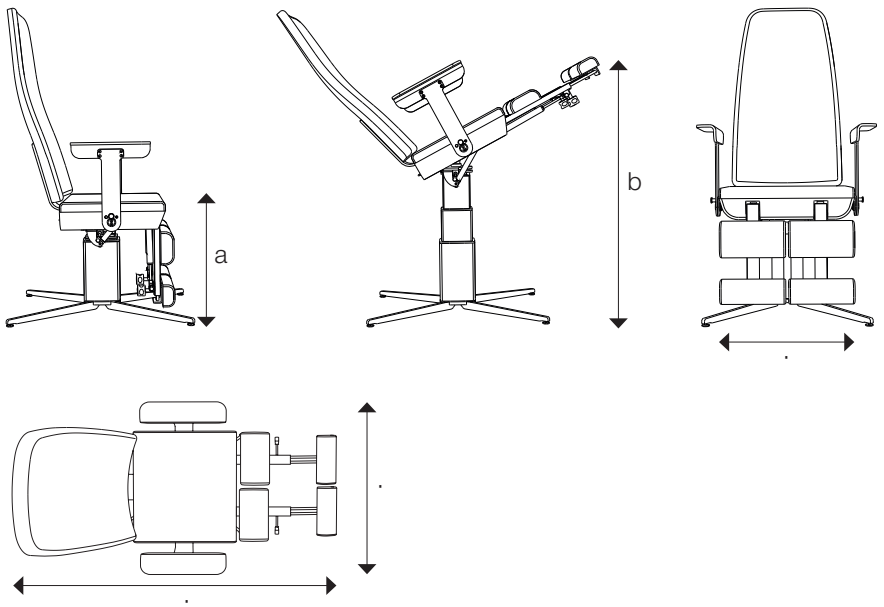

ΕΓΓΥΗΣΗ

Για το προϊόν λαμβάνετε μια εγγύηση 2 ετών. Αποκλείεται από την εγγύηση η συνήθης φθορά των επιφανειών, των κυλίνδρων στήριξης κ.α., καθώς και των λοιπών κινούμενων μερών. Σημάδια χρησιμοποίησης, σημεία φθοράς λόγω παλαίωσης και λειτουργίας τα οποία βασίζονται σε κανονική χρήση που αντιστοιχεί στις τιμές επιδόσεων και τα χαρακτηριστικά της καρέκλας περιποίησης ποδιών συνάδουν με τους όρους της σύμβασης και δεν συνιστούν ελαττώματα υπό τη νομική έννοια.

Η εγγύηση ισχύει από την ημερομηνία αγοράς, κατά την οποία ο πρώτος πελάτης απέκτησε το προϊόν. Η ημερομηνία αγοράς αποδεικνύεται με την απόδειξη αγοράς. Στο πλαίσιο της εγγύησης, η HELLMUT RUCK GmbH θα επισκευάζει δωρεάν ή θα αντικαθιστά κατ' επιλογήν της τα ελαττωματικά προϊόντα. Προϋπόθεση γι' αυτό αποτελεί η αποστολή του ελαττωματικού προϊόντος με έξοδα του πελάτη μαζί με την απόδειξη αγοράς. Για αξιώσεις από την εγγύηση στο εξωτερικό αρμόδιες είναι οι τοπικές αντιπροσωπείες. Σε περίπτωση αμφιβολίας παρακαλούμε συνεννοηθείτε με τη RUCK πριν από την αποστολή του προϊόντος.

Η εγγύηση παύει να ισχύει, εφόσον διαπιστώσουμε ότι το ελάττωμα προκλήθηκε από ακατάλληλη ή εσφαλμένη εγκατάσταση ή χειρισμό, μη τήρηση των οδηγιών χρήσης, εξωτερική επίδραση ή ως αποτέλεσμα μη εξουσιοδοτημένης επισκευής ή τροποποίησης.

Η εγγύηση περιορίζεται στην επισκευή ή αντικατάσταση του προϊόντος. Δεν αναλαμβάνουμε καμία περαιτέρω ευθύνη (ιδίως για απώλειες κύκλου εργασιών ή κερδών). Εάν όμως διαπιστωθεί ότι πρόκειται για ένα ελάττωμα που δεν καλύπτεται από την εγγύηση ή ότι η προθεσμία παροχής εγγύησης έχει λήξει, τα έξοδα για τον έλεγχο και την επισκευή επιβαρύνουν τον πελάτη.

Με την επιφύλαξη τροποποιήσεων και αποκλίσεων της τεχνικής εκδοχής.

ΠΕΡΙΒΑΛΛΟΝΤΙΚΕΣ ΣΥΝΘΗΚΕΣ

Θερμοκρασία περιβάλλοντος και υγρασία (χωρίς υγροποίηση)	
Κατά τη λειτουργία	+5 °C έως +40 °C και 30% έως 75% υγρασία (χωρίς υγροποίηση)
Κατά τη μεταφορά και αποθήκευση	-10 °C (χωρίς έλεγχο της σχετικής ατμοσφαιρικής υγρασίας) έως 50°C (με σχετική ατμοσφαιρική υγρασία 15% έως 93%, χωρίς υγροποίηση)
Ατμοσφαιρική πίεση	700 hPa (≈ 3000 m από τη στάθμη της θάλασσας) - 1060 hPa

Κατευθυντήριες γραμμές και δήλωση κατασκευαστή – Ηλεκτρομαγνητικές εκπομπές		
Η καρέκλα περιποίησης ποδιών SINA με ηλεκτρικό μηχανισμό ρύθμισης ύψους προορίζεται για τη λειτουργία σε ένα περιβάλλον όπως παρουσιάζεται παρακάτω. Ο πελάτης ή ο χρήστης της καρέκλας περιποίησης ποδιών θα πρέπει να διασφαλίσει ότι το προϊόν λειτουργεί σε ένα τέτοιο περιβάλλον.		
Μετρήσεις ακτινοβολίας	Συμμόρφωση	Ηλεκτρομαγνητικό περιβάλλον – κατευθυντήριες γραμμές
Επαγόμενες εκπομπές κατά CISPR 11	Ομάδα 1, Κατηγορία ·	Η καρέκλα περιποίησης ποδιών SINA με ηλεκτρικό μηχανισμό ρύθμισης ύψους χρησιμοποιεί ενέργεια υψηλής συχνότητας αποκλειστικά για την εσωτερική λειτουργία της. Συνεπώς, η εκπομπή υψηλής συχνότητάς της είναι πολύ χαμηλή και είναι απίθανο να διαταράξει τη λειτουργία γειτονικών ηλεκτρονικών συσκευών.
Ακτινοβολούμενη εκπομπή κατά CISPR 11	Ομάδα 1, Κατηγορία B	Η καρέκλα περιποίησης ποδιών SINA με ηλεκτρικό μηχανισμό ρύθμισης ύψους είναι κατάλληλη για χρήση σε όλες τις εγκαταστάσεις συμπεριλαμβανομένων των κατοικιών και εκείνων που συνδέονται απευθείας με το δημόσιο δίκτυο παροχής ρεύματος το οποίο τροφοδοτεί κτίρια που χρησιμοποιούνται ως κατοικίες.
Εκπομπές από αρμονικών ρεύματος κατά IEC 61000-3-2	Κατηγορία A	
Διακυμάνσεις τάσης/ τρεμόσβημα κατά IEC 61000-3-3	Συμμορφώνεται	

ΥΠΟΔΕΙΞΕΙΣ ΑΣΦΑΛΕΙΑΣ

Η ακτινοβολία και η ατρωσία της καρέκλας περιποίησης ποδιών SINA με ηλεκτρικό μηχανισμό ρύθμισης ύψους τηρούν τις απαιτήσεις για τις συσκευές ζωτικής σημασίας στο τυπικό κλινικό περιβάλλον.

Βάσει του προτύπου EN 60601-1-2 σχετικά με την ηλεκτρομαγνητική συμβατότητα ηλεκτροϊατρικών συσκευών πρέπει να υποδείξουμε ότι:

• Οι ιατρικές ηλεκτρικές συσκευές υπόκεινται σε ιδιαίτερα μέτρα προ στασίας σχετικά με την ηλεκτρομαγνητική συμβατότητα και πρέπει να τίθενται σε λειτουργία σύμφωνα με τις απαιτήσεις αυτών των οδηγιών χρήσης.
• Οι φορητές και κινητές τηλεπικοινωνιακές διατάξεις υψηλής συχνότη τας (συμπεριλαμβανομένων των εξαρτημάτων τους, όπως π.χ. καλώδια κεραιών ή εξωτερικές κεραίες) μπορεί να επηρεάσουν τις ιατρι κές ηλεκτρικές συσκευές. Τέτοιες συσκευές πρέπει να λειτουργούν σε απόσταση τουλάχιστον 30 cm από την καρέκλα περιποίησης ποδιών SINA της RUCK και τα εξαρτήματά της.
Σε διαφορετική περίπτωση, δεν μπορούν να αποκλειστούν απώλειες της απόδοσης της συσκευής. Βλ. επίσης: 8.2 Στοιχεία για την ηλεκτρομαγνητική συμβατότητα κατά EN 60601-1-2

Κίνδυνος στραγγαλισμού μέσω του καλωδίου τροφοδοσίας. Κρατήστε τη συσκευή μακριά από παιδιά.

Ελέγχετε τακτικά το καλώδιο τροφοδοσίας για ζημίες και αποσυνδέστε σε αυτή την περίπτωση τη συσκευή από το δίκτυο.

Προστατεύστε τη συσκευή από προσβολή από επιβλαβείς οργανισμούς μέσω τακτικού ελέγχου και καθαρισμού.

Οι οδηγίες λειτουργίας και μεταφοράς της συσκευής πρέπει τηρούνται.

Η χρήση εξαρτημάτων, μετατροπέων και καλωδίων διαφορετικών από αυτά που καθορίζονται ή διατίθενται από τον κατασκευαστή της παρούσας συσκευής μπορεί να προκαλέσει αυξημένες ηλεκτρομαγνητικές εκπομπές ή μειωμένη ατρωσία και να οδηγήσει στην ελαττωματική λειτουργία της συσκευής.

Πρέπει να αποφεύγεται η χρήση της συσκευής αυτής σε άμεση γειτνίαση με άλλες συσκευές ή σε επαφή με άλλες στοιβαγμένες συσκευές, καθώς αυτό μπορεί να οδηγήσει σε ελαττωματική λειτουργία. Εάν, ωστόσο, απαιτείται χρήση κατά τον προαναφερόμενο τρόπο, θα πρέπει να παρακολουθούνται η παρούσα συσκευή και οι άλλες συσκευές, προκειμένου να εξασφαλίζεται η σωστή λειτουργία τους.

Κατευθυντήριες γραμμές και δήλωση κατασκευαστή – Ηλεκτρομαγνητική ατρωσία

Η καρέκλα περιποίησης ποδιών SINA με ηλεκτρικό μηχανισμό ρύθμισης ύψους προορίζεται για τη λειτουργία σε ένα ηλεκτρομαγνητικό περιβάλλον όπως παρουσιάζεται παρακάτω. Ο πελάτης ή ο χρήστης της καρέκλας περιποίησης ποδιών θα πρέπει να διασφαλίσει ότι το προϊόν χρησιμοποιείται σε ένα τέτοιο περιβάλλον.

Δοκιμή ατρωσίας	Στάθμη δοκιμής IEC 60601	Επίπεδο συμμόρφωσης	Κατευθυντήριες γραμμές ηλεκτρομαγνητικού περιβάλλοντος
Ηλεκτροστατική εκκένωση (ΗΣΕ) κατά IEC 61000-4-2	Εκφόρτιση επαφής: ± 8 kV Εκφόρτιση αέρα: ±2 kV, ±4 kV, ±8 kV, ±15 kV	Εκφόρτιση επαφής: ± 8 kV Εκφόρτιση αέρα: ±2 kV, ±4 kV, ±8 kV, ±15 kV	Τα δάπεδα θα πρέπει να αποτελούνται από ξύλο ή σκυρόδεμα ή να είναι επενδυμένα με κεραμικά πλακίδια. Εάν το δάπεδο είναι επενδυμένο με συνθετικό υλικό, τότε η σχετική ατμοσφαιρική υγρασία πρέπει να ανέρχεται τουλάχιστον σε 30%.
Πεδίο εγγύτητας ασύρματων τηλεπικοινωνιακών συσκευών υψηλής συχνότητας (IEC 61000-4-3)	385 MHz, ····· ·····: 18 Hz, 27 V/m 450 MHz, FM + 5 Hz απόκλιση: 1 kHz ημίτονο, 28 V/m 710, 745, 780 MHz, παλμική διαμόρφωση: 217 Hz, 9 V/m 810, 870, 930 MHz, παλμική διαμόρφωση: 18 Hz, 28 V/m 1720, 1845, 1970 MHz, παλμική διαμόρφωση: 217 Hz, 28 V/m 2450 MHz, παλμική διαμόρφωση: 217 Hz, 28 V/m, 5240, 5500, 5785 MHz, παλμική διαμόρφωση: 217 Hz, 9 V/m	385 MHz, ····· ·····: 18 Hz, 27 V/m 450 MHz, FM + 5 Hz απόκλιση: 1 kHz ημίτονο, 28 V/m 710, 745, 780 MHz, παλμική διαμόρφωση: 217 Hz, 9 V/m 810, 870, 930 MHz, παλμική διαμόρφωση: 18 Hz, 28 V/m 1720, 1845, 1970 MHz, παλμική διαμόρφωση: 217 Hz, 28 V/m 2450 MHz, παλμική διαμόρφωση: 217 Hz, 28 V/m, 5240, 5500, 5785 MHz, παλμική διαμόρφωση: 217 Hz, 9 V/m	

Ηλεκτρικές ταχείες αιφνίδιες μεταβολές/ κορυφώσεις κατά IEC 61000-4-4	Καλώδια τροφοδοσίας: 2 kV, 100 kHz ρυθμός επανάληψης Καλώδια σήματος: 1 kV, 100 kHz ρυθμός επανάληψης	Καλώδια τροφοδοσίας: 2 kV, 100 kHz ρυθμός επανάληψης Καλώδια σήματος: 1 kV, 100 kHz ρυθμός επανάληψης	Η ποιότητα της τάσης τροφοδοσίας θα πρέπει να είναι αντίστοιχη αυτής ενός τυπικού εμπορικού και νοσοκομειακού περιβάλλοντος.
Τάση κρούσης (υπερτάσεις) κατά IEC 61000-4-5	L-N: 1kV L-PE, N-PE: 2 kV	L-N: 1kV L-PE, N-PE: 2 kV	Η ποιότητα της τάσης τροφοδοσίας θα πρέπει να είναι αντίστοιχη αυτής ενός τυπικού εμπορικού και νοσοκομειακού περιβάλλοντος.
Βυθίσεις τάσης, σύντομες διακοπές και διακυμάνσεις της τάσης τροφοδοσίας IEC 61000-4-11	0% UT για 0,5 κύκλο σε γωνίες φάσης: 0°, 45°, 90°, 135°, 180°, 225°, 270°, 315° 0% UT για 1 κύκλο σε 0° 70% UT για 25/30 κύκλους σε 0° 0% UT για 250/300 κύκλους σε 0°	0% UT για 0,5 κύκλο σε γωνίες φάσης: 0°, 45°, 90°, 135°, 180°, 225°, 270°, 315° 0% UT για 1 κύκλο σε 0° 70% UT για 25/30 κύκλους σε 0° 0% UT για 250/300 κύκλους σε 0°	Η ποιότητα της τάσης τροφοδοσίας θα πρέπει να είναι αντίστοιχη αυτής ενός τυπικού εμπορικού και νοσοκομειακού περιβάλλοντος. Εάν ο χρήστης της καρέκλας περιποίησης ποδιών SINA με ηλεκτρικό μηχανισμό ρύθμισης ύψους απαιτεί συνέχιση της λειτουργίας ακόμα και κατά τη διάρκεια διακοπών της ηλεκτρικής τροφοδοσίας, συνιστάμε την τροφοδότηση της καρέκλας περιποίησης ποδιών από ένα σύστημα αδιάλειπτης τροφοδοσίας ή από έναν συσσωρευτή.
Μαγνητικό πεδίο στη Συχνότητα τροφοδοσίας κατά IEC 61000-4-8	30 A/m, 50 Hz	30 A/m, 50 Hz	Τα μαγνητικά πεδία στη συχνότητα δικτύου τροφοδοσίας θα πρέπει να έχουν τιμές αντίστοιχες με τις τυπικές τιμές σε ένα εμπορικό και νοσοκομειακό περιβάλλον.
Εκπεμπόμενο πεδίο υψηλής συχνότητας κατά IEC 61000-4-3	80-2700 MHz, 1kHz AM 80%, 3 V/m	80-2700 MHz, 1kHz AM 80%, 3 V/m	

ΠΑΡΑΤΗΡΗΣΗ: U_T είναι η εναλλασσόμενη τάση δικτύου πριν την εφαρμογή του επιπέδου δοκιμής.

Κατευθυντήριες γραμμές και δήλωση κατασκευαστή – Ηλεκτρομαγνητική ατρωσία

Η καρέκλα περιποίησης ποδιών SINA με ηλεκτρικό μηχανισμό ρύθμισης ύψους προορίζεται για λειτουργία σε ένα ηλεκτρομαγνητικό περιβάλλον όπως παρουσιάζεται παρακάτω. Ο πελάτης ή ο χρήστης της καρέκλας περιποίησης ποδιών θα πρέπει να διασφαλίσει ότι το προϊόν χρησιμοποιείται σε ένα τέτοιο περιβάλλον.

Δοκιμή ατρωσίας	Στάθμη δοκιμής IEC 60601	Επίπεδο συμμόρφωσης	Ηλεκτρομαγνητικό περιβάλλον - κατευθυντήριες γραμμές
Αγώγιμες διαταραχές υψηλής συχνότητας κατά IEC 610000-4-6	0.15-80 MHz, 1kHz AM 80%, 3 Vrms, 6 Vrms στη ζώνη ραδιοσυχνοτήτων ISM	0.15-80 MHz, 1kHz AM 80%, 3 Vrms, 6 Vrms στη ζώνη ραδιοσυχνοτήτων ISM	Φορητές και κινητές ραδιοσυσκευές δεν θα πρέπει να χρησιμοποιούνται σε απόσταση από τη συσκευή ή το σύστημα, συμπεριλαμβανομένων των καλωδίων, μικρότερη από τη συνιστώμενη απόσταση προστασίας, η οποία υπολογίζεται με την εξίσωση για την εκάστοτε συχνότητα εκπομπής. Συνιστώμενη απόσταση προστασίας: $d = [\frac{3,5}{V_1}]\sqrt{P}$ $d = [\frac{3,5}{E_1}]\sqrt{P}$ $d = [\frac{7}{E_1}]\sqrt{P}$

Όπου P είναι η ονομαστική ισχύς του πομπού σε Watt (W) σύμφωνα με τα στοιχεία του κατασκευαστή του πομπού και d η συνιστώμενη απόσταση προστασίας σε μέτρα (m).

Η ισχύς πεδίου στατικών πομπών ραδιοεπικοινωνίας θα πρέπει να είναι σε όλες τις συχνότητες σύμφωνα με έναν επιτόπιο έλεγχο α“ χαμηλότερη από το επίπεδο συμμόρφωσης β“.

Στο περιβάλλον συσκευών που φέρουν το ακόλουθο εικονίδιο μπορεί να παρουσιαστούν διαταραχές.

ΠΑΡΑΤΗΡΗΣΗ 1: Στα 80 MHz και στα 800 MHz ισχύει το μεσαίο πεδίο συχνότητας.
ΠΑΡΑΤΗΡΗΣΗ 2: Οι συγκεκριμένες κατευθυντήριες γραμμές ενδέχεται να μην ισχύουν σε όλες τις περιπτώσεις. Η διάδοση ηλεκτρομαγνητικών παραγόντων επηρεάζεται από απορροφήσεις και αντανακλάσεις σε κτίρια, αντικείμενα και ανθρώπους.

α) Η ένταση του πεδίου σταθερών πομπών, όπως π.χ. σταθμών βάσης κινητής τηλεφωνίας και επίγειων φορητών ραδιοφώνων,
ερασιτεχνικών σταθμών, ραδιοφωνικών σταθμών AM και FM και τηλεοπτικών σταθμών, δεν μπορεί θεωρητικά να προβλεφθεί με ακρίβεια. Για τον καθορισμό του ηλεκτρομαγνητικού περιβάλλοντος ως προς σταθερούς πομπούς ραδιοσυχνοτήτων θα πρέπει ενδεχομένως να εκπονηθεί μια μελέτη του τόπου εγκατάστασης. Εάν η μετρηθείσα ένταση πεδίου στον τόπο εγκατάστασης, στον οποίο χρησιμοποιείται η καρέκλα περιποίησης ποδιών SINA με ηλεκτρικό μηχανισμό ρύθμισης ύψους υπερβαίνει το επίπεδο συμμόρφωσης που αναφέρεται παραπάνω, η καρέκλα περιποίησης ποδιών SINA με ηλεκτρικό μηχανισμό ρύθμισης ύψους θα πρέπει να παρακολουθείται για να αποδειχθεί η ενδεδειγμένη λειτουργία της. Εάν παρατηρηθεί μη κανονική απόδοση, ενδέχεται να απαιτούνται πρόσθετα μέτρα, όπως π.χ. αλλαγή προσανατολισμού ή θέσης εγκατάστασης της καρέκλας περιποίησης ποδιών SINA με ηλεκτρικό μηχανισμό ρύθμισης ύψους.

β) Στην περιοχή συχνοτήτων 150 kHz έως 80 MHz, η ένταση πεδίου θα πρέπει να είναι χαμηλότερη από 3 V/m.

Συνιστώμενες αποστάσεις ασφαλείας μεταξύ φορητών και κινητών τηλεπικοινωνιακών συσκευών
υψηλής συχνότητας και της καρέκλας περιποίησης ποδιών SINA με ηλεκτρικό μηχανισμό ρύθμισης ύψους

Η καρέκλα περιποίησης ποδιών προορίζεται για τη λειτουργία σε ηλεκτρομαγνητικό περιβάλλον στο οποίο ελέγχονται οι ακτινοβολούμενες διαταραχές υψηλής συχνότητας. Ο πελάτης ή ο χρήστης της καρέκλας περιποίησης ποδιών μπορεί να συμβάλλει στην αποφυγή ηλεκτρομαγνητικών διαταραχών, τηρώντας την ελάχιστη απόσταση μεταξύ φορητών και κινητών τηλεπικοινωνιακών συσκευών υψηλής συχνότητας (πομπών) και της καρέκλας περιποίησης ποδιών ανάλογα με την ισχύ εξόδου της τηλεπικοινωνιακής συσκευής, όπως αναφέρεται παρακάτω.

Απόσταση ασφαλείας ανάλογα με τη συχνότητα πομπού (m)

Ονομαστική ισχύ πομπού	150 KHz έως 80 MHz $d=[-\frac{3,5}{V_1}]\sqrt{P}$	80 Mhz έως 800 MHz $d=[-\frac{3,5}{E_1}]\sqrt{P}$	800 MHz έως 2,5 GHz $d=[-\frac{7}{E_1}]\sqrt{P}$
0,01	0,12	0,40	0,40
0,1	0,37	1,26	1,26
1	1,17	4,00	4,00
10	3,69	12,65	12,65
100	11,67	40,0	40,0

Για πομπούς των οποίων η ονομαστική ισχύς δεν αναφέρεται στον παραπάνω πίνακα, η απόσταση d σε μέτρα (m), μπορεί να προσδιοριστεί με χρήση της εξίσωσης που αντιστοιχεί στην εκάστοτε στήλη, όπου P είναι η ονομαστική ισχύς του πομπού σε Watt (W) σύμφωνα με τα δεδομένα του κατασκευαστή του πομπού.

ΠΑΡΑΤΗΡΗΣΗ 1: Στα 80MHz και στα 800 MHz ισχύει το μεσαίο πεδίο συχνότητας.
ΠΑΡΑΤΗΡΗΣΗ 2: Οι συγκεκριμένες κατευθυντήριες γραμμές ενδέχεται να μην ισχύουν σε όλες τις περιπτώσεις. Η διάδοση ηλεκτρομαγνητικών παραγόντων επηρεάζεται από απορροφήσεις και αντανακλάσεις σε κτίρια, αντικείμενα και ανθρώπους.

HELLMUT RUCK GmbH
Daimlerstraße 23
D-75305 Neuenbürg
Τηλ: +49 (0)7082. 944 20
Φαξ: +49 (0)7082. 944 22 22

E-mail: kontakt@hellmut-ruck.de
Διαδίκτυο **www.hellmut-ruck.de**